ՆԱԽԱԳԾԻ ԿԱԶՄ

Հ/Հ	ԱՆՎԱՆՈՒՄԸ	ԹԵՐԹ
	ԵՐԵՎԱՆ ՔԱՂԱՔԻ Ա. ԻՍԱՀԱԿՅԱՆԻ ԿԵՆՏՐՈՆԱԿԱՆ ԳՐԱԴԱՐԱՆԻ ՏԵԽՆԻԿԱԿԱՆ ՍՊԱՍԱՐԿՄԱՆ ԲԱԺԻՆ	
	ԱՇԽԱՏԱՆՔԱՅԻՆ ՆԱԽԱԳԾԻ ՃԱՐՏԱՐԱՊԵՏԱԿԱՆ ԼՈՒԾՈՒՄՆԵՐ	
1	ՆԱԽԱԳԾԻ ԿԱԶՄ , ԲԱՑԱՏՐԱԳԻՐ	ՃL-1
2	ԱՌԿԱ ՎԻՃԱԿԻ ԼՈՒՍԱՆԿԱՐՆԵՐ	ՃL-2
3	ԻՐԱԴՐՈՒԹՅԱՆ ԳԼԽԱՎՈՐ ՀԱՏԱԿԱԳԻԾ Մ1:1000	ՃL-3
4	ԳԼԽԱՎՈՐ ՀԱՏԱԿԱԳԻԾ ԵՎ ԱՌԱՆՑՔՆԵՐԻ ՆՇԱՀԱՐՈՒՄ Մ1:100	ՃL-4
5	ՀԱՐԿԻ ՀԱՏԱԿԱԳԾԻ ՉԱՓԱԳՐՈՒԹՅՈՒՆ Մ1:100	ՃL-5
6	ՀԱՐԿԻ ՍԵՆՔԵՐԻ ԸՆԴՀԱՆՈՒՐ ՏՎՅԱԼՆԵՐԻ ՆԵՐԿԱ ՎԻՃԱԿ	ՃL-6
7	ՀԱՐԿԻ ՎԵՐԱՆՈՐՈԳՄԱՆ ՀԱՏԱԿԱԳԻԾ Մ1:100	ՃL-7
8	ՀԱՐԿԻ ՍԵՆՔԵՐԻ ՎԵՐԱՆՈՐՈԳՄԱՆ ԸՆԴՀԱՆՈՒՐ ՏՎՅԱԼՆԵՐ	ՃL-8
9	ՏԵՂԱԴՐՎՈՂ ԴՌՆԵՐԻ ԵՎ ՊԱՏՈՒՀԱՆՆԵՐԻ ԷՍԿԻԶՆԵՐ Մ1:50	ՃL-9
10	ԴՌՆԵՐԻ ԵՎ ՊԱՏՈՒՀԱՆՆԵՐԻ ՏԵՂԱԴՐՄԱՆ ՀԱՆԳՈՒՅՑ	ՃL-10
11	ՄԻՋՆՈՐՄԵՐԻ ՀԱՆԳՈՒՅՑ Մ1:20, ԲԱՐԱՎՈՐԻ ՀԱՆԳՈՒՅՑ Մ1:20	ՃL-11
	ԱՇԽԱՏԱՆՔԱՅԻՆ ՆԱԽԱԳԾԻ ՋՐԱՄԱՏԱԿԱՐԱՐՈՒՄ ԵՎ ԿՈՅՈՒՂԻ	
12	ՀԱՐԿԻ ՋՐԱՄԱՏԱԿԱՐԱՐՄԱՆ ԵՎ ՋՐԱՀԵՌԱՑՄԱՆ ՀԱՏԱԿԱԳԻԾ Մ1:100	ՋԿ-1
	ԱՇԽԱՏԱՆՔԱՅԻՆ ՆԱԽԱԳԾԻ ԷԼԵԿՏՐԱՄԱՏԱԿԱՐԱՐՄԱՆ ԼՈՒԾՈՒՄՆԵՐ	
13	ԲԱՑԱՏՐԱԳԻՐ ԷԼԵԿՏՐԱՏԵԽՆԻԿԱԿԱՆ ՄԱՍ	ԷL-1
14	ՀԱՐԿԵՐԻ ԷԼԵԿՏՐԱԿԱՆ ԼՈՒՍԱՎՈՐՈՒԹՅԱՆ ՀԱՏԱԿԱԳԻԾ Մ1:100	ԷL-2
15	ՀԱՐԿԻ ՎԱՐԴԱԿՆԵՐԻ ՑԱՆՑԻ ՀԱՏԱԿԱԳԻԾ Մ1:100	ԷL-3

ԲԱՑԱՏՐԱԳԻՐ

Երևան քաղաքի Կենտրոն վարչական շրջանի Ա. Իսահակյանի կենտրոնական գրադարանի տեխնիկական սպասարկման բաժնի հիմնանորոգման համար հիմք է հանդիսացել պայմանագիր՝ «ԵՔ-ՊԸԱՇՁԲ-14/95-1»:

Նախագիծը մշակված է ՝ ՀՀՇՆ II-6.02-2006 ,СНиП 2.03.13-88, ՇՆ և Կ 2.04-01.85 , ВСН 59-88 , ПУЭ նորմերին համապատասխան:

Հիմնանորոգվող կառույցը գտնվում է Երևան քաղաքի Կենտրոն համայնքում: Նախատեսվում է վերանորոգել՝

Ջեռուցումը արդյունավետ իրականացնելու և ջերմային կորուստները նվազեցնելու համար նախատեսվում է փոխել փայտե և ալյումինե դռներն ու պատուհանները մետաղապլաստե 60մմ հաստությամբ պրոֆիլներով 4+4 մմ ապակեփաթեթով դռներով և պատուհաններով: Փայտե պատուհանագոգերը փոխարինել պլաստմասե պատուհանագոգերով:

Ջրամատակարարման և ջրահեռացման խողովակաշարերը փոխարինել նորով: Գրադարանի միջով անցնող կոյուղու կանգնակները փոխարինել, համապատասխանեցնելով համապատասխան մարմինների և սեփականատերերի հետ:

Սան-սարքերի տեղադրում:

Պատերի և հատակի սալիկապատում, կերամոգրանիտե հատակների իրականացում, համապատասխանաբար կերամոգրանիտե շրիշակներով:

Կախովի առաստաղի իրականացում սանհանգույցներում ՊՎՔ նյութից:

Իրականացնել ներքին հարդարման աշխատանքներ պատերի և առաստաղի ներկում լատեքսային ներկով և յուղաներկով: Առաստաղի իրականացում գիպսաստվարաթղթից:

Իրականացնել էլեկտրամոնտաժային աշխատանքներ:

Բոլոր աշխատանքային ծավալները ենթակա են ստուգման նախքան շինարարական աշխատանքների սկիզբը:

ՏՆՕՐԵՆ	Ա. ԱՌԱՔԵԼՅԱՆ		ՊԱՅՄԱՆԱԳԻՐ՝ «ԵՔ-ՊԸԱՇՁԲ-14/95-1»		
ՆԳՃ	Տ. ՎԻՐԱԲՅԱՆ		ԵՐԵՎԱՆԻ Ա. ԻՍԱՀԱԿՅԱՆԻ ԿԵՆՏՐՈՆԱԿԱՆ ԳՐԱԴԱՐԱՆԻ ՏԵԽՆԻԿԱԿԱՆ ՍՊԱՍԱՐԿՄԱՆ ԲԱԺՆԻ ՀԻՄՆԱՆՈՐՈԳՈՒՄ		
ՃԱՐՏ.	Տ. ՎԻՐԱԲՅԱՆ				
			Ա. ԻՍԱՀԱԿՅԱՆԻ ԿԵՆՏՐՈՆԱԿԱՆ ԳՐԱԴԱՐԱՆԻ ՍՊԱՍԱՐԿՄԱՆ ՏԵԽՆԻԿԱԿԱՆ ԲԱԺԻՆ	ՓՈՒԼ	ԹԵՐԹ	ԹԵՐԹԵՐ
			ՆԱԽԱԳԾԻ ԿԱԶՄ, ԲԱՑԱՏՐԱԳԻՐ	ԱՆ	ՃL-1	11
				"ԱՐՄՍՏՐՈՅ" ՍՊԸ 2014թ.		

Առկա Վիճակի Լուսանկարներ

ՏՆՕՐԵՆ	Ա. ԱՌԱՔԵԼՅԱՆ		ՊԱՅՄԱՆԱԳԻՐ՝ «ԵՔ-ՊԸԱՇՁԲ-14/95-1»		
ՆԳՃ	Տ. ՎԻՐԱԲՅԱՆ		ԵՐԵՎԱՆԻ Ա. ԻՍԱՀԱԿՅԱՆԻ ԿԵՆՏՐՈՆԱԿԱՆ ԳՐԱԴԱՐԱՆԻ ՏԵԽՆԻԿԱԿԱՆ ՍՊԱՍԱՐԿՄԱՆ ԲԱԺՆԻ ՀԻՄՆԱՆՈՐՈԳՈՒՄ		
ՃԱՐՏ.	Տ. ՎԻՐԱԲՅԱՆ				
			Ա. ԻՍԱՀԱԿՅԱՆԻ ԿԵՆՏՐՈՆԱԿԱՆ ԳՐԱԴԱՐԱՆԻ ՍՊԱՍԱՐԿՄԱՆ ՏԵԽՆԻԿԱԿԱՆ ԲԱԺԻՆ	ՓՈՒԼ	ԹԵՐԹ	ԹԵՐԹԵՐ
			ԱՌԿԱ ՎԻՃԱԿԻ ԼՈՒՍԱՆԿԱՐՆԵՐ	ԱՆ	ՃԼ-2	11
				"ԱՐՄՍՏՐՈՅ" ՍՊԸ 2014թ.		

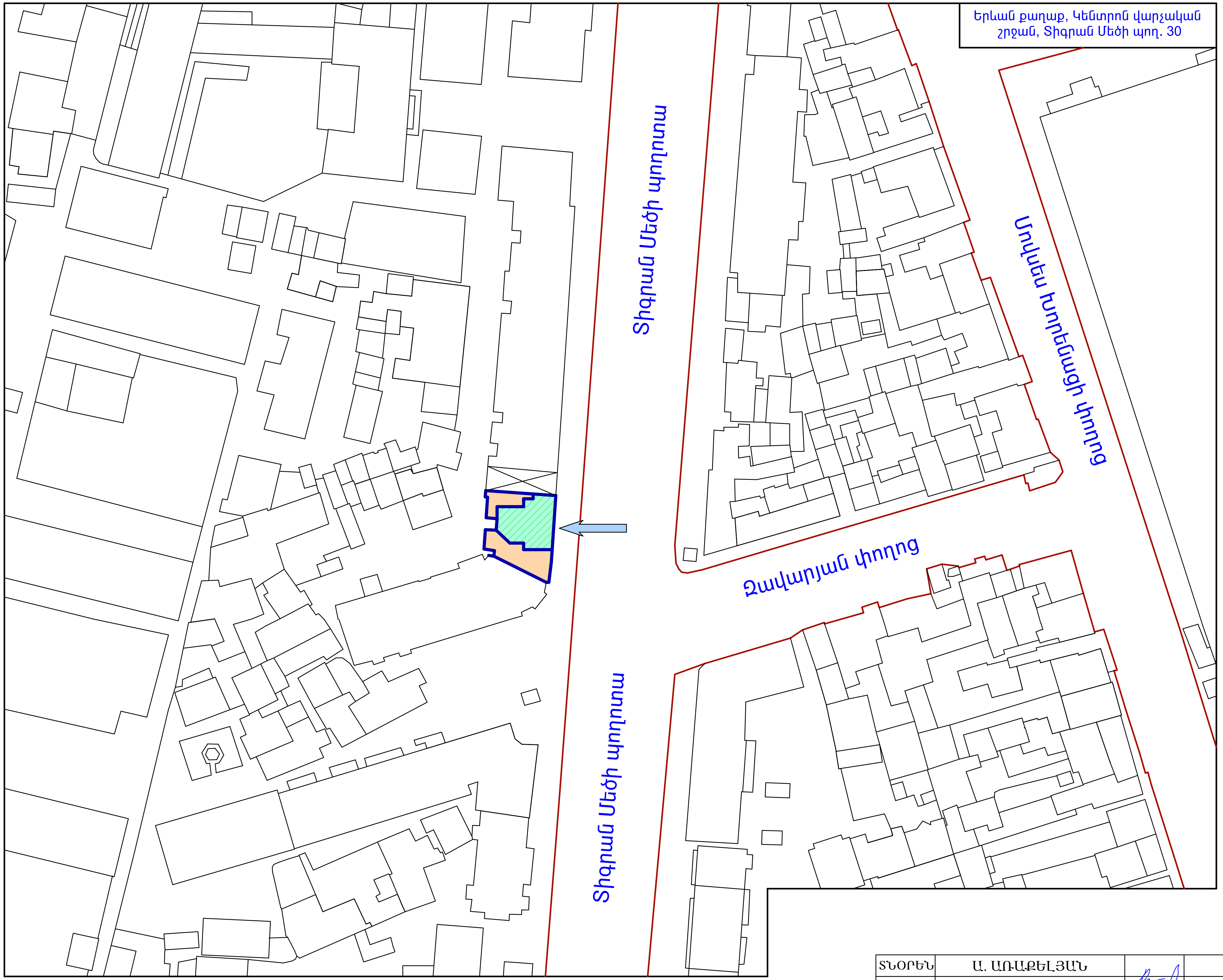

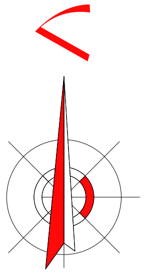

ՊԱՅՄԱՆԱԿԱՆ ՆՇԱՆՆԵՐ

- Ա. Իսահակյան կենտրոնական գրադարանի տեխնիկական սպասարկման բաժին
- Գոյություն ունեցող շինություն
- Առկա ասֆալտբետոնե ճանապարհներ
- Մուտք, ելք դեպի գրադարան

ԻՐԱԴՐՈՒԹՅԱՆ ԳԼԽԱՎՈՐ ՀԱՏԱԿԱԳԻԾ Մ1:1000

ՏՆՕՐԵՆ	Ա. ԱՌԱՔԵԼՅԱՆ		ՊԱՅՄԱՆԱԳԻՐ՝ «ԵՔ-ՊԸԱՇՁԲ-14/95-1»		
ՆԳՃ	Տ. ՎԻՐԱԲՅԱՆ		ԵՐԵՎԱՆԻ Ա. ԻՍԱՀԱԿՅԱՆԻ ԿԵՆՏՐՈՆԱԿԱՆ ԳՐԱԴԱՐԱՆԻ ՏԵԽՆԻԿԱԿԱՆ ՍՊԱՍԱՐԿՄԱՆ ԲԱԺՆԻ ՀԻՄՆԱՆՈՐՈԳՈՒՄ		
ՃԱՐՏ.	Տ. ՎԻՐԱԲՅԱՆ				
			Ա. ԻՍԱՀԱԿՅԱՆԻ ԿԵՆՏՐՈՆԱԿԱՆ ԳՐԱԴԱՐԱՆԻ ՍՊԱՍԱՐԿՄԱՆ ՏԵԽՆԻԿԱԿԱՆ ԲԱԺԻՆ	ՓՈՒԼ	ԹԵՐԹ	ԹԵՐԹԵՐ
			ԻՐԱԴՐՈՒԹՅԱՆ ԳԼԽԱՎՈՐ ՀԱՏԱԿԱԳԻԾ Մ1:100	ԱՆ	ՃԼ-3	11
				"ԱՐՄՍՏՐՈՅ" ՍՊԸ 2014թ.		

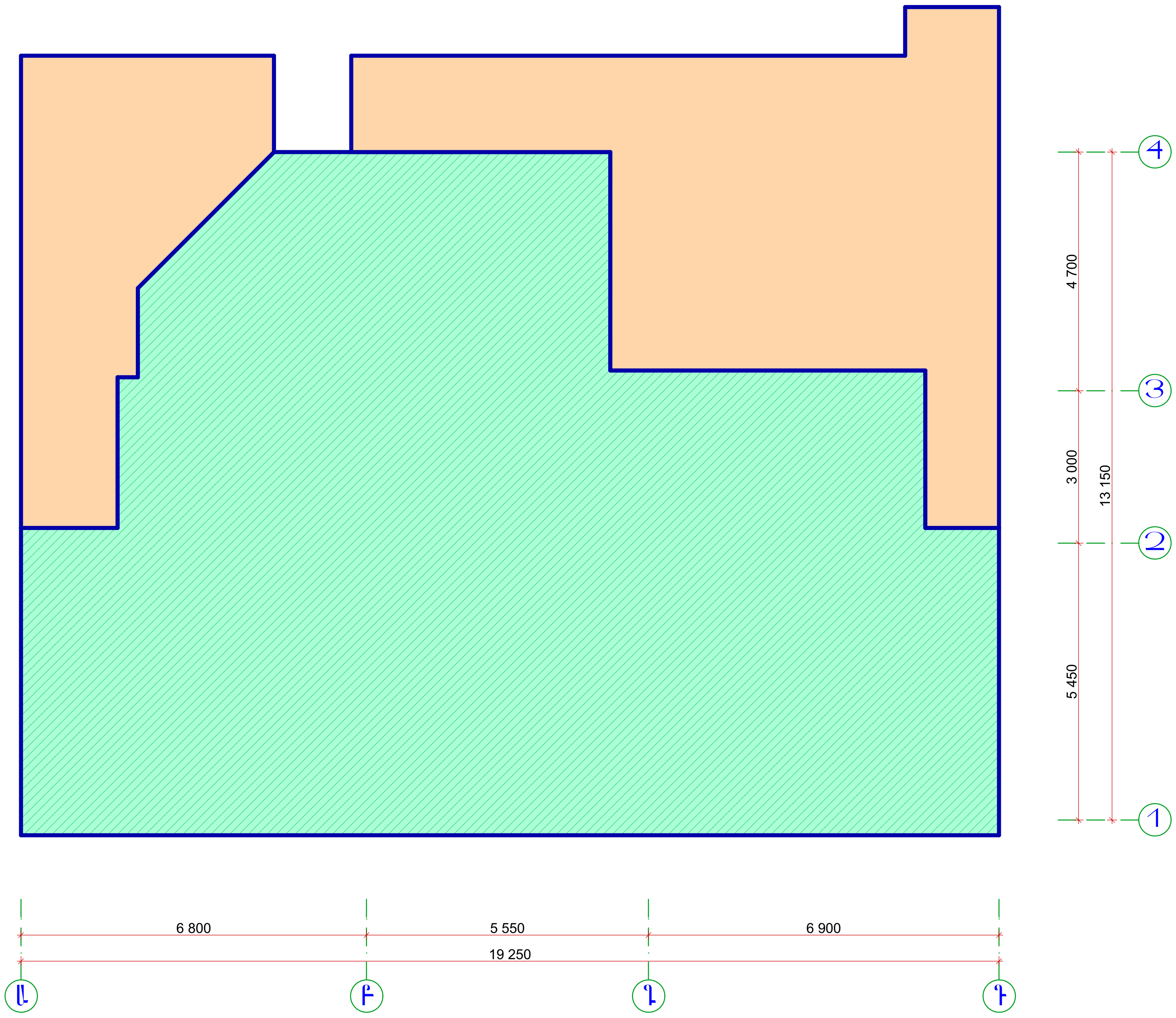

ՊԱՅՄԱՆԱԿԱՆ ՆՇԱՆՆԵՐ

- Հիմնանորոգվող գրադարան
- Գոյություն ունեցող շինություն

ԳԼԽԱՎՈՐ ՀԱՏԱԿԱԳԻԾ ԵՎ ԱՌԱՆՑՔՆԵՐԻ ՆՇԱՀԱՐՈՒՄ Մ1:100

ՏՆՕՐԵՆ	Ա. ԱՌԱՔԵԼՅԱՆ		ՊԱՅՄԱՆԱԳԻՐ՝ «ԵՔ-ՊԸԱՇՁԲ-14/95-1»		
ՆԳճ	Տ. ՎԻՐԱԲՅԱՆ		ԵՐԵՎԱՆԻ Ա. ԻՍԱՀԱԿՅԱՆԻ ԿԵՆՏՐՈՆԱԿԱՆ ԳՐԱԴԱՐԱՆԻ ՏԵԽՆԻԿԱԿԱՆ ՍՊԱՍԱՐԿՄԱՆ ԲԱԺՆԻ ՀԻՄՆԱՆՈՐՈԳՈՒՄ		
ճԱՐՏ.	Տ. ՎԻՐԱԲՅԱՆ				
			Ա. ԻՍԱՀԱԿՅԱՆԻ ԿԵՆՏՐՈՆԱԿԱՆ ԳՐԱԴԱՐԱՆԻ ՍՊԱՍԱՐԿՄԱՆ ՏԵԽՆԻԿԱԿԱՆ ԲԱԺԻՆ	ՓՈՒԼ	ԹԵՐԹ	ԹԵՐԹԵՐ
			ԳԼԽԱՎՈՐ ՀԱՏԱԿԱԳԻԾ ԵՎ ԱՌԱՆՑՔՆԵՐԻ ՆՇԱՀԱՐՈՒՄ Մ1:100	ԱՆ	ճԼ-4	11
				"ԱՐՄՏՐՈՅ" ՍՊԸ 2014թ.		

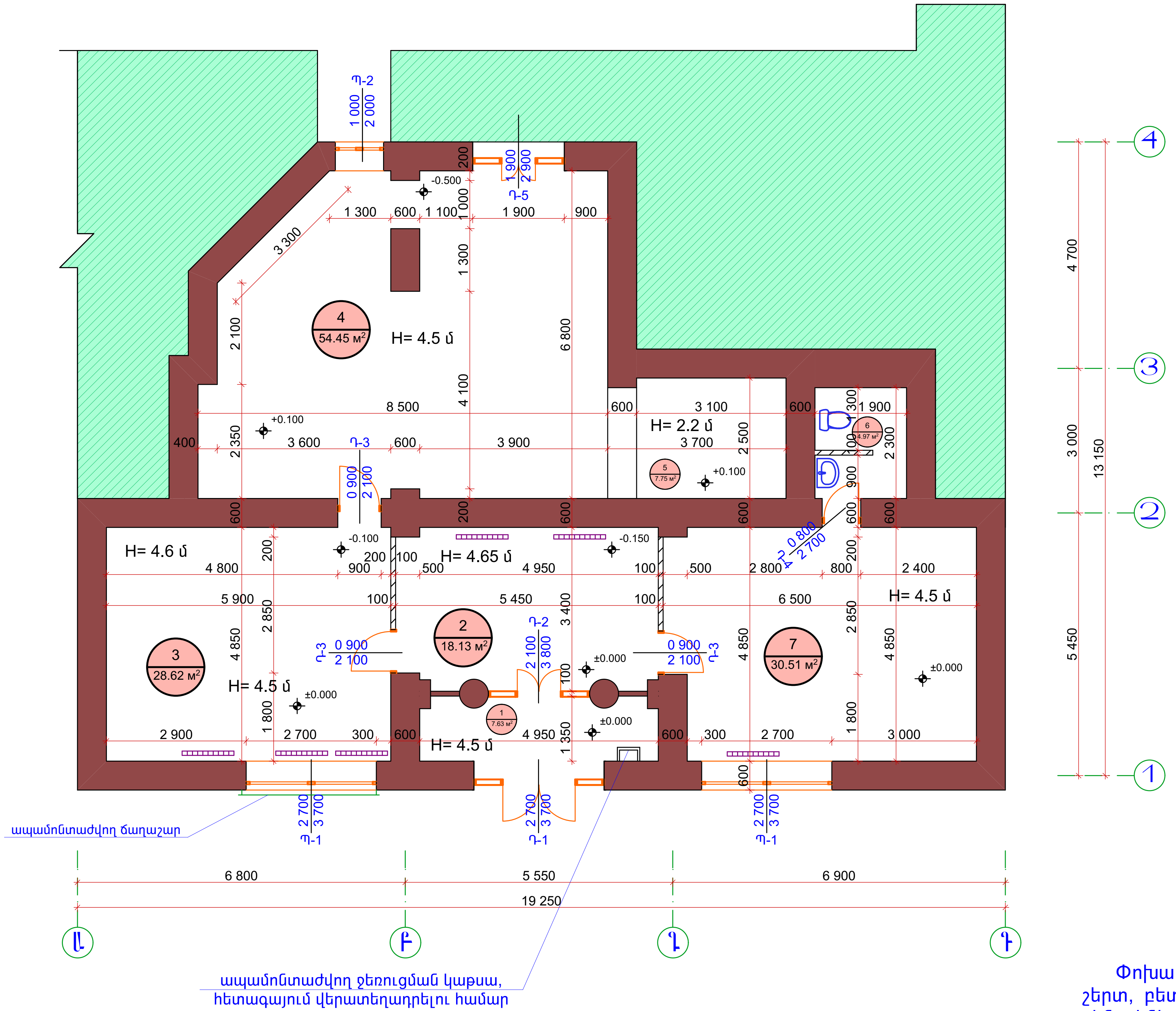

ՀԱՐԿԻ ՀԱՏԱԿԱԳԾԻ ՉԱՓԱԳՐՈՒԹՅՈՒՆ Մ1:100

ՊԱՅՄԱՆԱԿԱՆ ՆՇԱՆՆԵՐ

- քանդվող միջնորմային պատ
- ապամոնտաժվող ալյումինե ջեռուցման մարտկոց, հետագայում վերատեղադրելու համար
- ապամոնտաժվող զուգարանակոնք
- ապամոնտաժվող լվացարան
- օտար տարածք

1. ապամոնտաժվող փայտե և ալյումինե պատուհաններ

Պ-1	2.7x3.7	2 հատ
Պ-2	1.0x2.0	1 հատ

2. ապամոնտաժվող փայտե և ալյումինե դռներ

Դ-1	2.7x3.7	1 հատ
Դ-2	2.1x3.8	1 հատ
Դ-3	0.9x2.1	3 հատ
Դ-4	0.8x2.7	1 հատ
Դ-5	1.9x2.9	1 հատ

ԾԱՆՈԹՈՒԹՅՈՒՆ

Փոխարինվող հատակների տակ քանդել գոյություն ունեցող ց/ա հարթեցնող շերտ, բետոնի նախաշերտը և գրունտի շերտը: Համապատասխանավար 4 և 5 սենյակներում նշված նիշից -0.60 մ խորությամբ, 1,2,3,5,7 սենյակներում +0.00 նիշ ից -0.25 մ խորությամբ: Հատակների +0.00 նիշը ընտրված է պայմանական: Նոր իրականացվող հատակները իրականացնել գոյություն ունեցող +0.00 նիշից 0.10 մ բարձր:

ԾԱՆՈԹՈՒԹՅՈՒՆ

Նախատեսվում է փայտե և ալյումինե դռները ու պատուհանները փոխարինել մետաղապլաստե 60 մմ 4+4 մմ ապակեփաթեթով դռներով և պատուհաններով: Փայտե պատուհանագոգերը փոխարինել նոր պլաստմասե պատուհանագոգերով: Դռները և պատուհանները պատրաստելուց առաջ կատարել նրանց էսկիզների և բացվածքների չափերի ճշտում:

ՏՆՕՐԵՆ	Ա. ԱՌԱՔԵԼՅԱՆ		ՊԱՅՄԱՆԱԳԻՐ՝ «ԵՔ-ՊԸԱՇՁԲ-14/95-1»		
ՆԳՃ	Տ. ՎԻՐԱԲՅԱՆ		ԵՐԵՎԱՆԻ Ա. ԻՍԱՀԱԿՅԱՆԻ ԿԵՆՏՐՈՆԱԿԱՆ ԳՐԱԴԱՐԱՆԻ ՏԵԽՆԻԿԱԿԱՆ ՍՊԱՍԱՐԿՄԱՆ ԲԱԺՆԻ ՀԻՄՆԱՆՈՐՈԳՈՒՄ		
ՃԱՐՏ.	Տ. ՎԻՐԱԲՅԱՆ				
			Ա. ԻՍԱՀԱԿՅԱՆԻ ԿԵՆՏՐՈՆԱԿԱՆ ԳՐԱԴԱՐԱՆԻ ՍՊԱՍԱՐԿՄԱՆ ՏԵԽՆԻԿԱԿԱՆ ԲԱԺԻՆ	ՓՈՒԼ / ԱՆ	ԹԵՐԹ / ՃԼ-5	ԹԵՐԹԵՐ / 11
			ՀԱՐԿԻ ՀԱՏԱԿԱԳԾԻ ՉԱՓԱԳՐՈՒԹՅՈՒՆ Մ1:100	"ԱՐՄՍՏՐՈՅ" ՍՊԸ 2014թ.		

ՍԵՆՔԵՐԻ ԱՆՎԱՆՈՒՄԸ	ՀԱՏԱԿ		ՊԱՏԵՐ, ՄԻՋՆՈՐՄԵՐ		ԱՌԱՍՏԱՂ		ՇՐԻՇԱԿ	
	ՏԱՐՐԵՐ	ՄԱԿԵՐԵՍ	ՏԱՐՐԵՐ	ՄԱԿԵՐԵՍ	ՏԱՐՐԵՐ	ՄԱԿԵՐԵՍ	ՏԱՐՐԵՐ	գծ.մ
Նախասրահ 1	լինոլեում բետոնե հատակ	7.63 մ^2	յուղաներկ h=1.5 մ սոսնձաներկ h=3.0 մ	18.90 մ^2 37.8 մ^2	սոսնձաներկ	7.63 մ^2	փայտե շրիշակ	9.9 մ
Ընդունարան 2	բետոնե հատակ	18.13 մ^2	յուղաներկ h=1.5 մ սոսնձաներկ h=3.0 մ	18.60 մ^2 40.2 մ^2	սոսնձաներկ	18.13 մ^2	փայտե շրիշակ	16.7 մ
Ընթերցասրահ 3	բետոնե հատակ	28.62 մ^2	յուղաներկ h=1.5 մ սոսնձաներկ h=3.0 մ	32.25 մ^2 64.50 մ^2	սոսնձաներկ	28.62 մ^2	փայտե շրիշակ	18.6 մ
Գրապահոց 4	բետոնե հատակ	54.45 մ^2	յուղաներկ h=1.5 մ սոսնձաներկ h=3.0 մ	50.2 մ^2 100.3 մ^2	սոսնձաներկ	54.45 մ^2	փայտե շրիշակ	27.45 մ
Գրապահոց 5	բետոնե հատակ	7.75 մ^2	յուղաներկ h=2.2 մ	21.78 մ^2	սոսնձաներկ	7.75 մ^2	փայտե շրիշակ	8.7 մ
Սանհանգույց 6	խեցեսալե հատակ	4.97 մ^2	յուղաներկ h=1.5 մ սոսնձաներկ h=3.0 մ	12.60 մ^2 25.20 մ^2	սոսնձաներկ	4.97 մ^2	փայտե շրիշակ	8.4 մ
Ընթերցասրահ 7	բետոնե հատակ	30.51 մ^2	յուղաներկ h=4.0 մ սոսնձաներկ h=0.50 մ	78.60 մ^2 9.84 մ^2	սոսնձաներկ	30.51 մ^2	փայտե շրիշակ	16.8 մ
Ընդհանուր	բետոնե հատակ	147.09 մ^2	յուղաներկ	232.93 մ^2	սոսնձաներկ	151.06 մ^2	փայտե շրիշակ	106.55 մ
	խեցեսալե հատակ	4.97 մ^2	սոսնձաներկ	277.84 մ^2				
	լինոլեում	7.63 մ^2						

ՀԱՐԿԻ ՍԵՆՔԵՐԻ ԸՆԴՀԱՆՈՒՐ ՏՎՅԱԼՆԵՐԻ ՆԵՐԿԱ ՎԻՃԱԿ

ԾԱՆՈԹՈՒԹՅՈՒՆ

Փոխարինվող հատակների տակ քանդել գոյություն ունեցող g/ա հարթեցնող շերտ, բետոնի նախաշերտը և գրունտի շերտը: Համապատասխանավար 4 և 5 սենյակներում նշված նիշից -0.60 մ խորությամբ, 1,2,3,5,7 սենյակներում +0.00 նիշ ից -0.25 մ խորությամբ: Հատակների +0.00 նիշը ընտրված է պայմանական: Նոր իրականացվող հատակները իրականացնել գոյություն ունեցող +0.00 նիշից 0.10 մ բարձր:

ՏՆՕՐԵՆ	Ա. ԱՌԱՔԵԼՅԱՆ		ՊԱՅՄԱՆԱԳԻՐ՝ «ԵՔ-ՊԸԱՇՁԲ-14/95-1»			
ՆԳՃ	Տ. ՎԻՐԱԲՅԱՆ		ԵՐԵՎԱՆԻ Ա. ԻՍԱՀԱԿՅԱՆԻ ԿԵՆՏՐՈՆԱԿԱՆ ԳՐԱԴԱՐԱՆԻ ՏԵԽՆԻԿԱԿԱՆ ՍՊԱՍԱՐԿՄԱՆ ԲԱԺՆԻ ՀԻՄՆԱՆՈՐՈԳՈՒՄ			
ՃԱՐՏ.	Տ. ՎԻՐԱԲՅԱՆ					
			Ա. ԻՍԱՀԱԿՅԱՆԻ ԿԵՆՏՐՈՆԱԿԱՆ ԳՐԱԴԱՐԱՆԻ ՍՊԱՍԱՐԿՄԱՆ ՏԵԽՆԻԿԱԿԱՆ ԲԱԺԻՆ	ՓՈՒԼ	ԹԵՐԹ	ԹԵՐԹԵՐ
			ՀԱՐԿԻ ՍԵՆՔԵՐԻ ԸՆԴՀԱՆՈՒՐ ՏՎՅԱԼՆԵՐԻ ՆԵՐԿԱ ՎԻՃԱԿ	ԱՆ	ՃԼ-6	11
				"ԱՐՄՍՏՐՈՅ" ՍՊԸ 2014թ.		

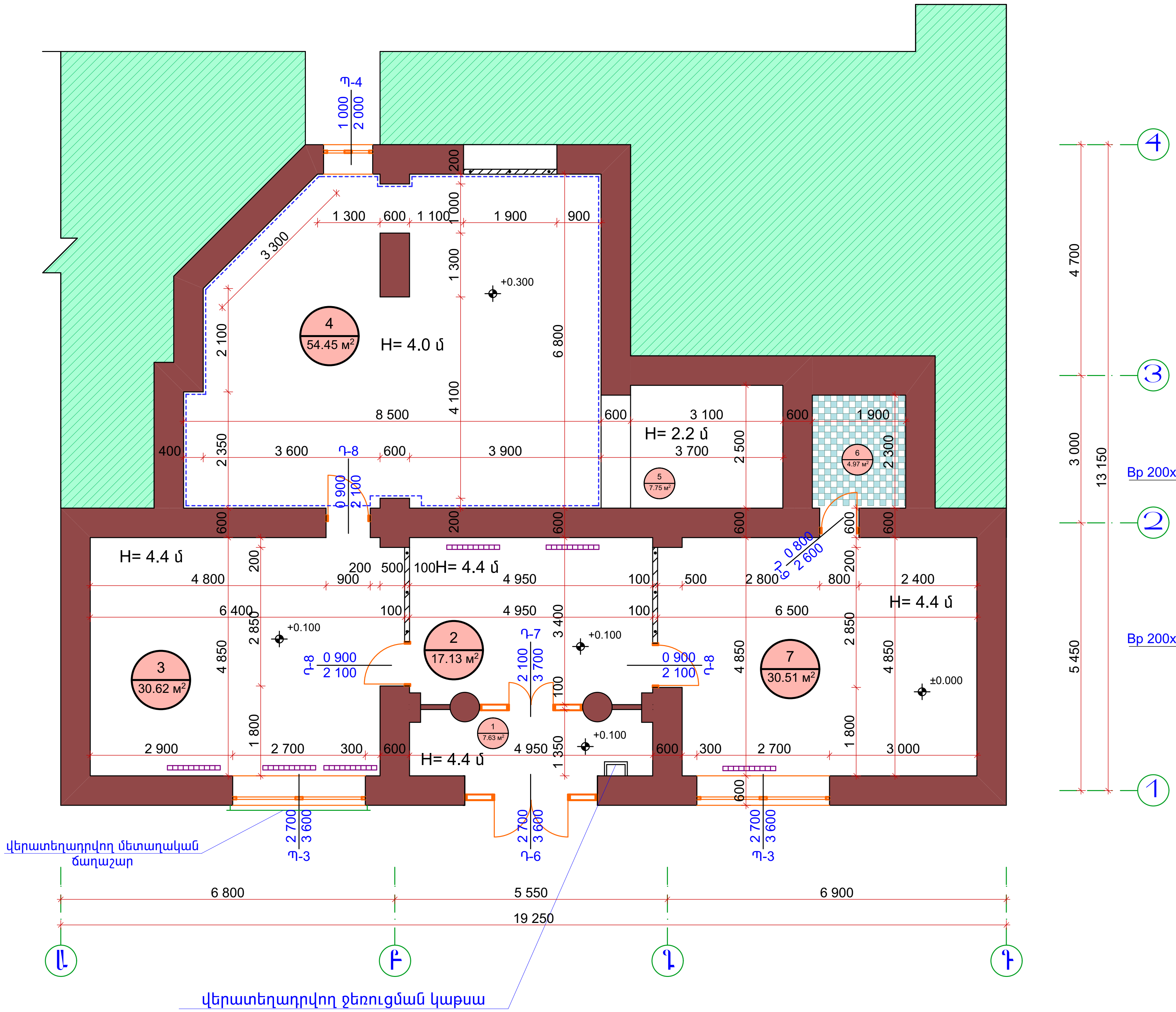

Հարկի Վերանորոգման Հատակագիծ Մ1:100

ՊԱՅՄԱՆԱԿԱՆ ՆՇԱՆՆԵՐ

- նոր շարվող ամրանավորված պատ
- նոր իրականացվող գիպսաստվարաթղթե առաստաղ
- վերատեղադրվող ալյումինե ջեռուցման մարտկոց,
- օտար տարածք
- նոր իրականացվող խեցեսալե հատակ

ՀԱՐԿՈՒՄ ԻՐԱԿԱՆԱՑՎՈՂ ՀԱՏԱԿՆԵՐԻ ՍԽԵՄԱ

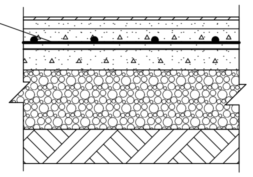 4, 5	Կերամոգրանիտե հատակ	62.20 մ²
	Ց/Ա հարթեցնող շերտ 30 մմ	
	Բետոնի շերտ 90 մմ	
	Երկշերտ իզոգամ	
	Բետոնի նախաշերտ 90 մմ	
	Խճի նախապատրաստական շերտ 500 մմ	
	Տոփանված գրունտ	
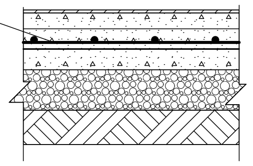 1, 2 , 3 , 7	Կերամոգրանիտե հատակ	84.89 մ²
	Ց/Ա հարթեցնող շերտ 30 մմ	
	Բետոնի շերտ 90 մմ	
	Երկշերտ իզոգամ	
	Բետոնի նախաշերտ 90 մմ	
	Խճի նախապատրաստական շերտ 150 մմ	
	Տոփանված գրունտ	
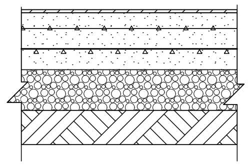 6	Խեցեսալե հատակ	4.97 մ²
	Ց/Ա հարթեցնող շերտ 30 մմ	
	Բետոնի շերտ 90 մմ	
	Երկշերտ իզոգամ	
	Բետոնի նախաշերտ 90 մմ	
	Խճի նախապատրաստական շերտ 150 մմ	
	Տոփանված գրունտ	

ԾԱՆՈԹՈՒԹՅՈՒՆ

Պատի շարը իրականացնելիս դռների բացվածքներում իրականացնել բարավոր տես բարավորի հանգույցում: Պատի շարի ամրանավորումը տես միջնորմերի հանգույցում:

ԾԱՆՈԹՈՒԹՅՈՒՆ

Մինչև հատակների իրականացում տեղադրել բոլոր ինժեներական կոմունիկացիաները:

Նախատեսվում է փայտե և ալյումինե դռները ու պատուհանները փոխարինել մետաղապլաստե 60 մմ 4+4 մմ ապակեփաթեթով դռներով և պատուհաններով: Հատակների նիշը բարձրացնել 10 սմ- ով և Պ-3 պատուհանների տակ դրսի կողմից իրականացնել բազալտե երեսապատման սալիկ: Դռները և պատուհանները պատրաստելուց առաջ կատարել նրանց էսկիզների և բացվածքների չափերի ճշտում:

1. Նոր տեղադրվող մետաղապլաստե պատուհաններ

Պ-3	2.7x3.6	2 հատ
Պ-4	1.0x2.0	1 հատ

2. Նոր տեղադրվող մետաղապլաստե դռներ

Դ-6	2.7x3.6	1 հատ
Դ-7	2.1x3.7	1 հատ
Դ-8	0.9x2.1	3 հատ
Դ-9	0.8x2.6	1 հատ

ՏՆՕՐԵՆ	Ա. ԱՌԱՔԵԼՅԱՆ		ՊԱՅՄԱՆԱԳԻՐ՝ «ԵՔ-ՊԸԱՇՁԲ-14/95-1»		
ՆԳՃ	Տ. ՎԻՐԱԲՅԱՆ		ԵՐԵՎԱՆԻ Ա. ԻՍԱՀԱԿՅԱՆԻ ԿԵՆՏՐՈՆԱԿԱՆ ԳՐԱԴԱՐԱՆԻ ՏԵԽՆԻԿԱԿԱՆ ՍՊԱՍԱՐԿՄԱՆ ԲԱԺՆԻ ՀԻՄՆԱՆՈՐՈԳՈՒՄ		
ՃԱՐՏ.	Տ. ՎԻՐԱԲՅԱՆ				
			Ա. ԻՍԱՀԱԿՅԱՆԻ ԿԵՆՏՐՈՆԱԿԱՆ ԳՐԱԴԱՐԱՆԻ ՍՊԱՍԱՐԿՄԱՆ ՏԵԽՆԻԿԱԿԱՆ ԲԱԺԻՆ	ՓՈՒԼ	ԹԵՐԹ	ԹԵՐԹԵՐ
			ՀԱՐԿԻ ՎԵՐԱՆՈՐՈԳՄԱՆ ՀԱՏԱԿԱԳԻԾ Մ1:100	ԱՆ	ՃԼ-7	11
				"ԱՐՄՍՏՐՈՅ" ՍՊԸ 2014թ.		

ՍԵՆՔԵՐԻ ԱՆՎԱՆՈՒՄԸ	ՀԱՏԱԿ		ՊԱՏԵՐ, ՄԻՋՆՈՐՄԵՐ		ԱՌԱՍՏԱՂ		ՇՐԻՇԱԿ	
	ՏԱՐՐԵՐ	ՄԱԿԵՐԵՍ	ՏԱՐՐԵՐ	ՄԱԿԵՐԵՍ	ՏԱՐՐԵՐ	ՄԱԿԵՐԵՍ	ՏԱՐՐԵՐ	գծ.մ
Նախասրահ 1	Կերամոգրանիտե հատակ	7.63 մ^2	յուղաներկ h=1.8 մ լատեքս h=2.6 մ	22.68 մ^2 34.02 մ^2	լատեքս	7.63 մ^2	կերամոգրանիտե շրիշակ 10 սմ	10.6 մ
Ընդունարան 2	Կերամոգրանիտե հատակ	17.13 մ^2	յուղաներկ h=1.8 մ լատեքս h=2.6 մ	30.06 մ^2 43.42 մ^2	լատեքս	17.13 մ^2	կերամոգրանիտե շրիշակ 10 սմ	15.7 մ
Ընթերցասրահ 3	Կերամոգրանիտե հատակ	30.62 մ^2	յուղաներկ h=1.8 մ լատեքս h=2.6 մ	40.50 մ^2 60.75 մ^2	լատեքս	30.62 մ^2	կերամոգրանիտե շրիշակ 10 սմ	20.5 մ
Գրապահոց 4	Կերամոգրանիտե հատակ	54.45 մ^2	յուղաներկ h=2.2 մ լատեքս h=1.8 մ	73.59 մ^2 60.21 մ^2	գիպսաստվարաթղթե առաստաղ լատեքս	54.45 մ^2	կերամոգրանիտե շրիշակ 10 սմ	31.45 մ
Պահեստային սենյակ 5	Կերամոգրանիտե հատակ	7.75 մ^2	յուղաներկ h=2.2 մ	27.28 մ^2	լատեքս	7.75 մ^2	կերամոգրանիտե շրիշակ 10 սմ	10.4 մ
Սանհանգույց 6	Խեցեսալե հատակ	4.97 մ^2	կերամիկական սալիկ h=1.5 մ լատեքս h=1.2 մ	12.16 մ^2 10.06 մ^2	կախովի առաստաղ ՊՎՔ նյութից h=2.7 մ	4.97 մ^2	—	—
Գրապահոց 7	Կերամոգրանիտե հատակ	30.51 մ^2	յուղաներկ h=1.8 մ լատեքս h=2.6 մ	40.86 մ^2 60.29 մ^2	լատեքս	30.51 մ^2	կերամոգրանիտե շրիշակ 10 սմ	19.7 մ
Ընդհանուր	Կերամոգրանիտե հատակ	148.09 մ^2	յուղաներկ	234.97 մ^2	կախովի առաստաղ ՊՎՔ նյութից	4.97 մ^2	կերամոգրանիտե շրիշակ 10 սմ	108.35 մ
			լատեքս	268.75 մ^2	գիպսաստվարաթղթե առաստաղ	54.45 մ^2		
	խեցեսալե հատակ	4.97 մ^2	կերամիկական սալիկ	12.16 մ^2	լատեքս	148.09 մ^2		

ՀԱՐԿԵՐԻ ՍԵՆՔԵՐԻ ՎԵՐԱՆՈՐՈԳՄԱՆ ԸՆԴՀԱՆՈՒՐ ՏՎՅԱԼՆԵՐԸ

ՈՒՇԱԴՐՈՒԹՅՈՒՆ
Սանհանգույցի առաստաղը իրականացնել կախովի ՊՎՔ նյութից, կերամիկական սալիկների և պատերի գույների ընտրությունը կատարել պատվիրատուի համաձայնությամբ

ՏՆՕՐԵՆ	Ա. ԱՌԱՔԵԼՅԱՆ		ՊԱՅՄԱՆԱԳԻՐ՝ «ԵՔ-ՊԸԱՇՁԲ-14/95-1»			
ՆԳճ	Տ. ՎԻՐԱԲՅԱՆ		ԵՐԵՎԱՆԻ Ա. ԻՍԱՀԱԿՅԱՆԻ ԿԵՆՏՐՈՆԱԿԱՆ ԳՐԱԴԱՐԱՆԻ ՏԵԽՆԻԿԱԿԱՆ ՍՊԱՍԱՐԿՄԱՆ ԲԱԺՆԻ ՀԻՄՆԱՆՈՐՈԳՈՒՄ			
ճԱՐՏ.	Տ. ՎԻՐԱԲՅԱՆ					
			Ա. ԻՍԱՀԱԿՅԱՆԻ ԿԵՆՏՐՈՆԱԿԱՆ ԳՐԱԴԱՐԱՆԻ ՍՊԱՍԱՐԿՄԱՆ ՏԵԽՆԻԿԱԿԱՆ ԲԱԺԻՆ	ՓՈՒԼ	ԹԵՐԹ	ԹԵՐԹԵՐ
			ՀԱՐԿԻ ՍԵՆՔԵՐԻ ՎԵՐԱՆՈՐՈԳՄԱՆ ԸՆԴՀԱՆՈՒՐ ՏՎՅԱԼՆԵՐԸ	ԱՆ	ճL-8	11
				"ԱՐՄՍՏՐՈՅ" ՍՊԸ 2014թ.		

Ապամոնտաժվող փայտե և ալյումինե դռներ ու պատուհաններ			
	Անվանում	Քանակ հատ	Չափ մմ
1	Պ-1	2	2700x3700
2	Պ-2	1	1000x2000
3	Դ-1	1	2700x3700
4	Դ-2	1	2100x3800
5	Դ-3	3	900x2100
6	Դ-4	1	800x2700
7	Դ-5	1	1900x2900
Նոր տեղադրվող մետաղապլաստե դռներ և պատուհաններ			
1	Պ-3	2	2700x3600
2	Պ-4	1	1000x2000
3	Դ-6	1	2700x3600
4	Դ-7	1	2100x3700
5	Դ-8	3	900x2100
6	Դ-9	1	800x2600

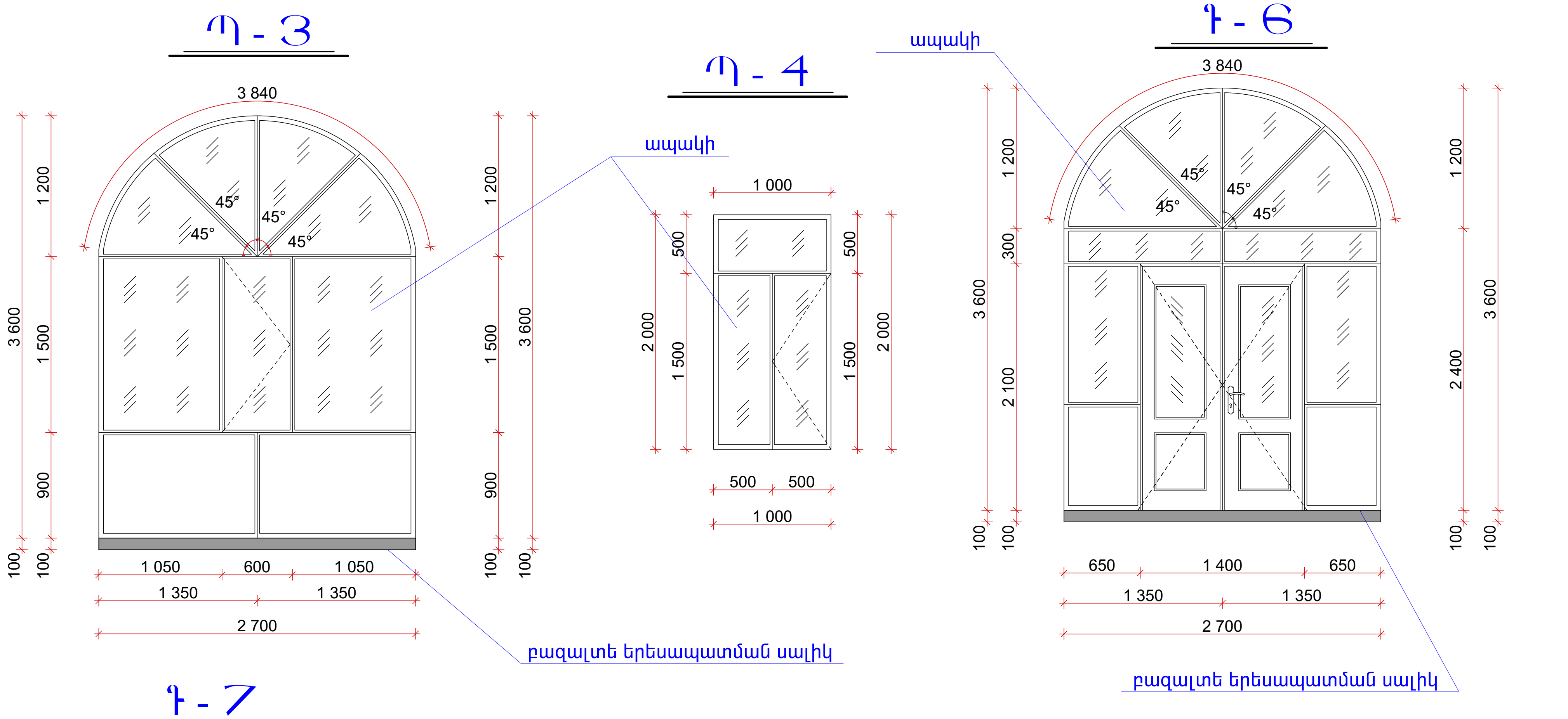

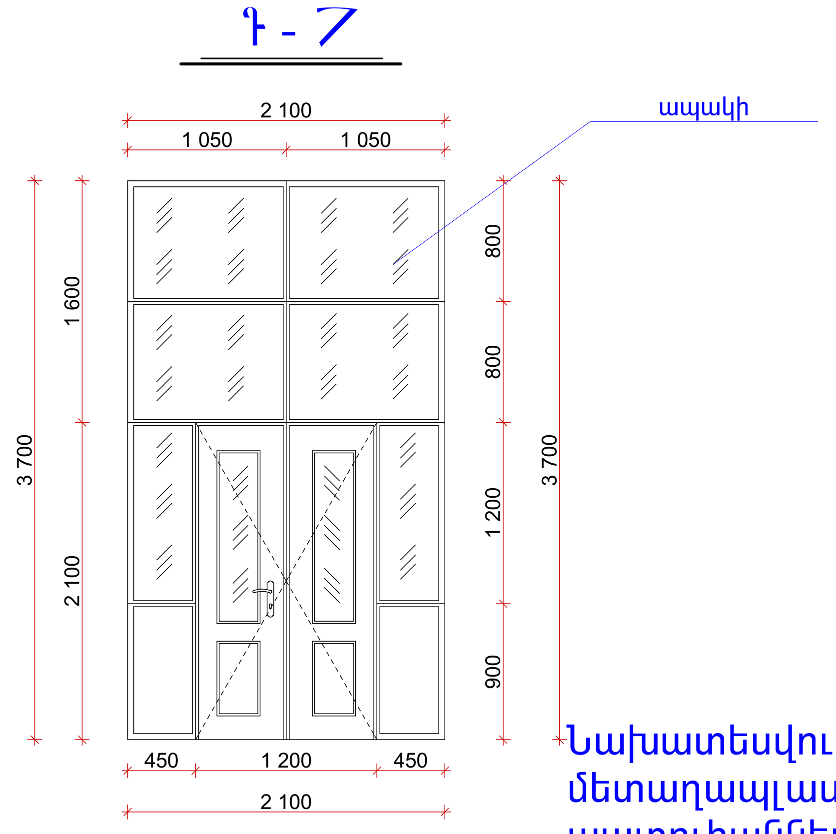

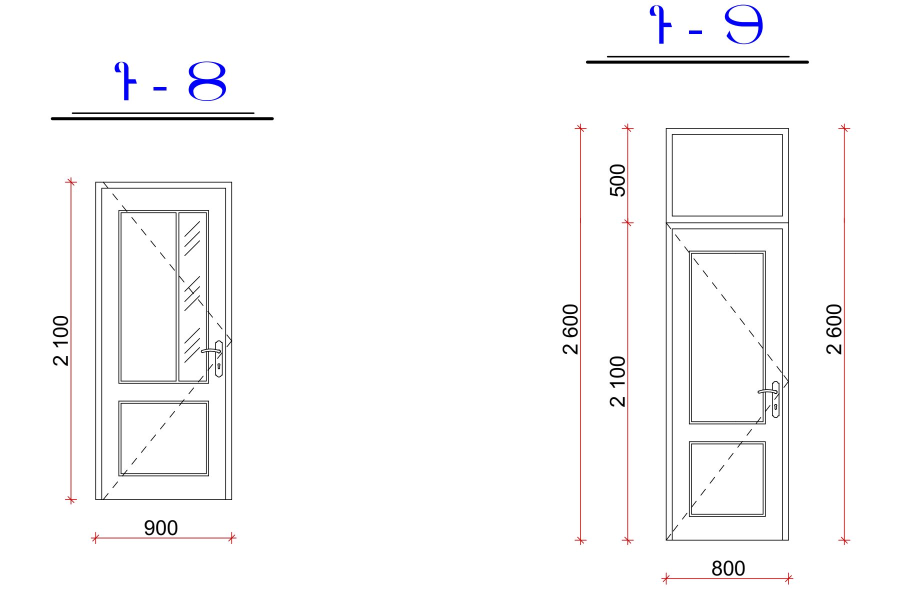

ԾԱՆՈԹՈՒԹՅՈՒՆ

Նախատեսվում է փայտե և ալյումինե դռները ու պատուհանները փոխարինել մետաղապլաստե 60 մմ 4+4 մմ ապակեփաթեթով դռներով և պատուհաններով: Հատակների նիշը բարձրացնել 10 սմ- ով և Պ-3 պատուհանների տակ դրսի կողմից իրականացնել բազալտե երեսապատման սալիկ: Դռները և պատուհանները պատրաստելուց առաջ կատարել նրանց էսկիզների և բացվածքների չափերի ճշտում:

ՏԵՂԱԴՐՎՈՂ ԴՌՆԵՐԻ ԵՎ ՊԱՏՈՒՀԱՆՆԵՐԻ ԷՍԿԻԶՆԵՐ Մ1:50

ՏՆՕՐԵՆ	Ա. ԱՌԱՔԵԼՅԱՆ		ՊԱՅՄԱՆԱԳԻՐ՝ «ԵՔ-ՊԸԱՇՁԲ-14/95-1»
ՆԳՃ	Տ. ՎԻՐԱԲՅԱՆ		ԵՐԵՎԱՆԻ Ա. ԻՍԱՀԱԿՅԱՆԻ ԿԵՆՏՐՈՆԱԿԱՆ ԳՐԱԴԱՐԱՆԻ ՏԵԽՆԻԿԱԿԱՆ ՍՊԱՍԱՐԿՄԱՆ ԲԱԺՆԻ ՀԻՄՆԱՆՈՐՈԳՈՒՄ
ՃԱՐՏ.	Տ. ՎԻՐԱԲՅԱՆ		
			Ա. ԻՍԱՀԱԿՅԱՆԻ ԿԵՆՏՐՈՆԱԿԱՆ ԳՐԱԴԱՐԱՆԻ ՍՊԱՍԱՐԿՄԱՆ ՏԵԽՆԻԿԱԿԱՆ ԲԱԺԻՆ — ՓՈՒԼ: ԱՆ; ԹԵՐԹ: ՃԼ-9; ԹԵՐԹԵՐ: 11
			ՏԵՂԱԴՐՎՈՂ ԴՌՆԵՐԻ ԵՎ ՊԱՏՈՒՀԱՆՆԵՐԻ ԷՍԿԻԶՆԵՐ Մ1:50 — "ԱՐՄՍՏՐՈՅ" ՍՊԸ 2014թ.

Պատուհանի Արտաքին Տեսք

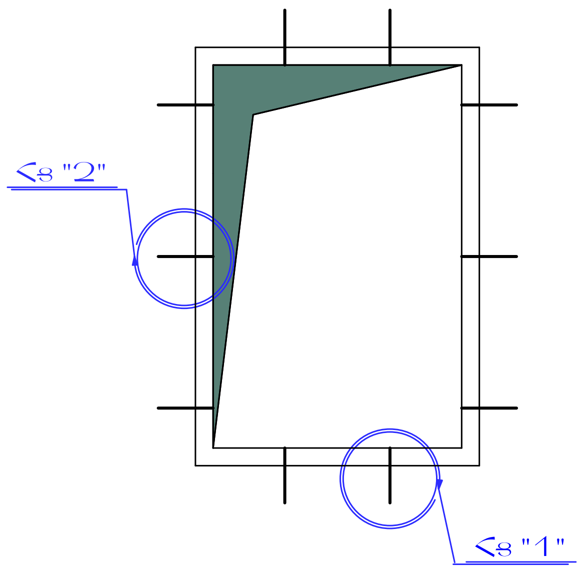

Դռների Արտաքին Տեսք

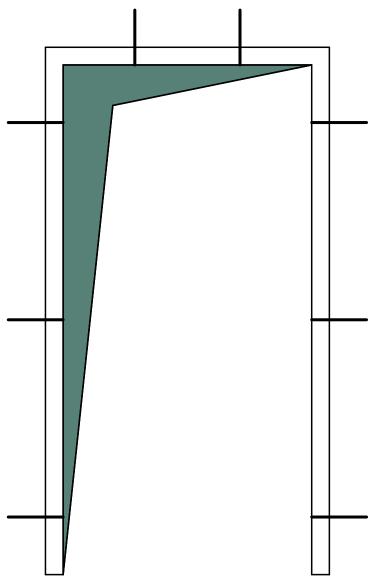

Հանգույց "2"

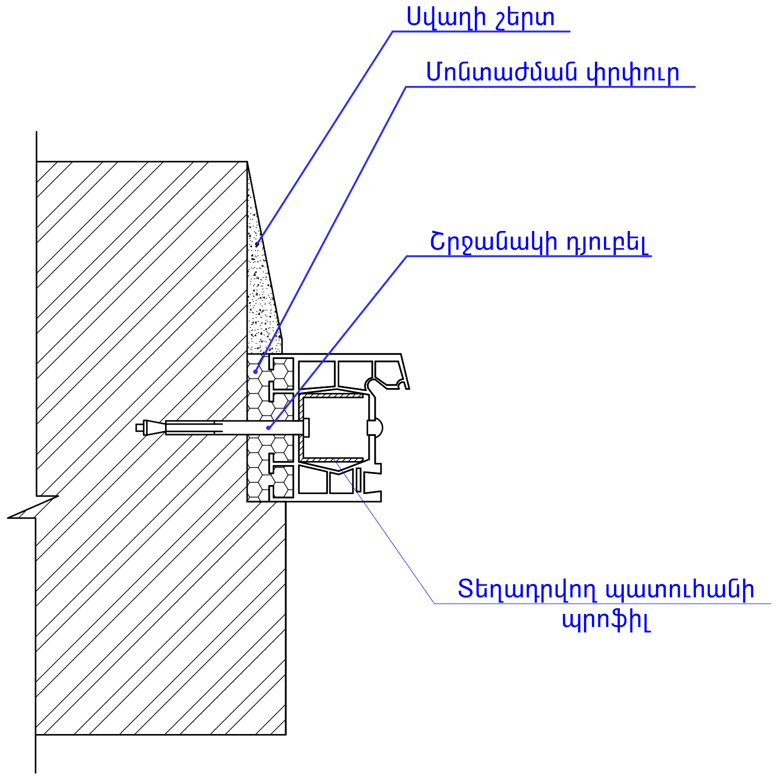

Հանգույց "1"

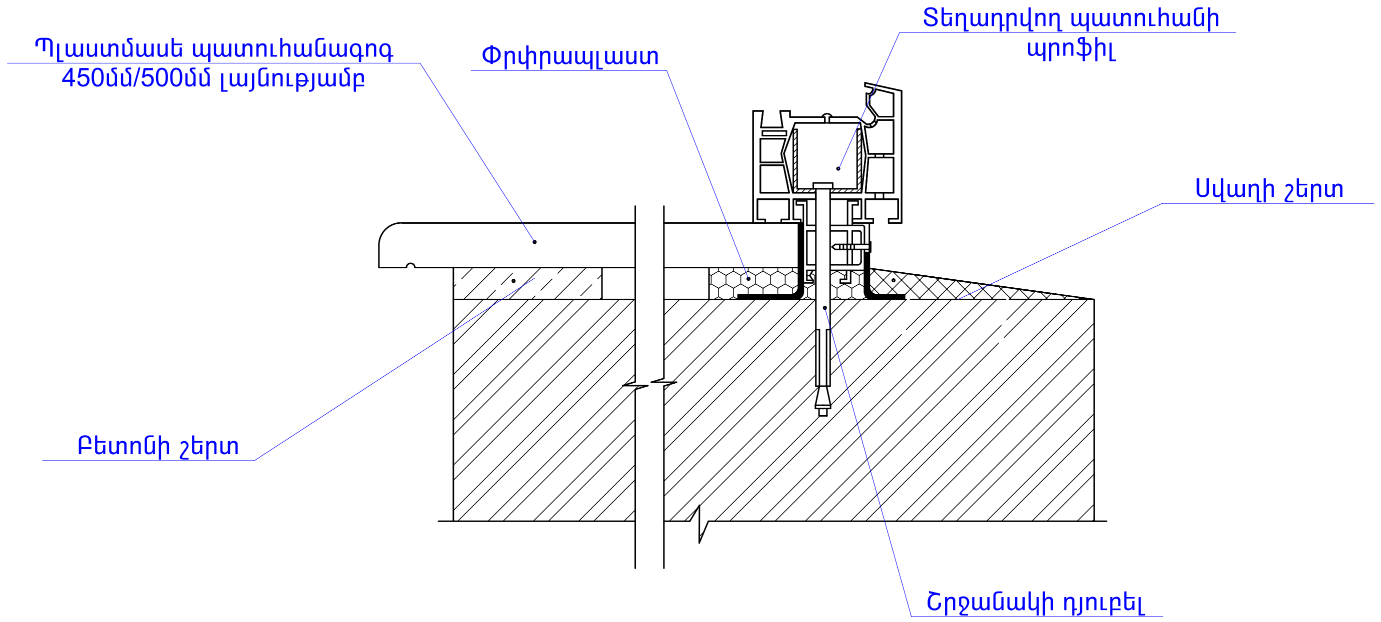

ՏՆՕՐԵՆ	Ա. ԱՌԱՔԵԼՅԱՆ		ՊԱՅՄԱՆԱԳԻՐ՝ «ԵՔ-ՊԸԱՇՁԲ-14/95-1»		
ՆԳՃ	Տ. ՎԻՐԱԲՅԱՆ		ԵՐԵՎԱՆԻ Ա. ԻՍԱՀԱԿՅԱՆԻ ԿԵՆՏՐՈՆԱԿԱՆ ԳՐԱԴԱՐԱՆԻ ՏԵԽՆԻԿԱԿԱՆ ՍՊԱՍԱՐԿՄԱՆ ԲԱԺՆԻ ՀԻՄՆԱՆՈՐՈԳՈՒՄ		
ՃԱՐՏ.	Տ. ՎԻՐԱԲՅԱՆ				
			Ա. ԻՍԱՀԱԿՅԱՆԻ ԿԵՆՏՐՈՆԱԿԱՆ ԳՐԱԴԱՐԱՆԻ ՍՊԱՍԱՐԿՄԱՆ ՏԵԽՆԻԿԱԿԱՆ ԲԱԺԻՆ	ՓՈՒԼ	ԹԵՐԹ	ԹԵՐԹԵՐ
			ԴՌՆԵՐԻ ԵՎ ՊԱՏՈՒՀԱՆՆԵՐԻ ՏԵՂԱԴՐՄԱՆ ՀԱՆԳՈՒՅՑ	ԱՆ	ՃԼ-10	11
				"ԱՐՄՍՏՐՈՅ" ՍՊԸ 2014թ.		

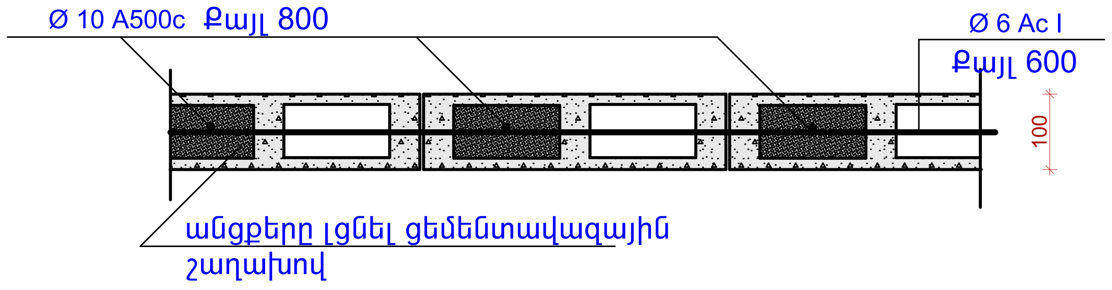

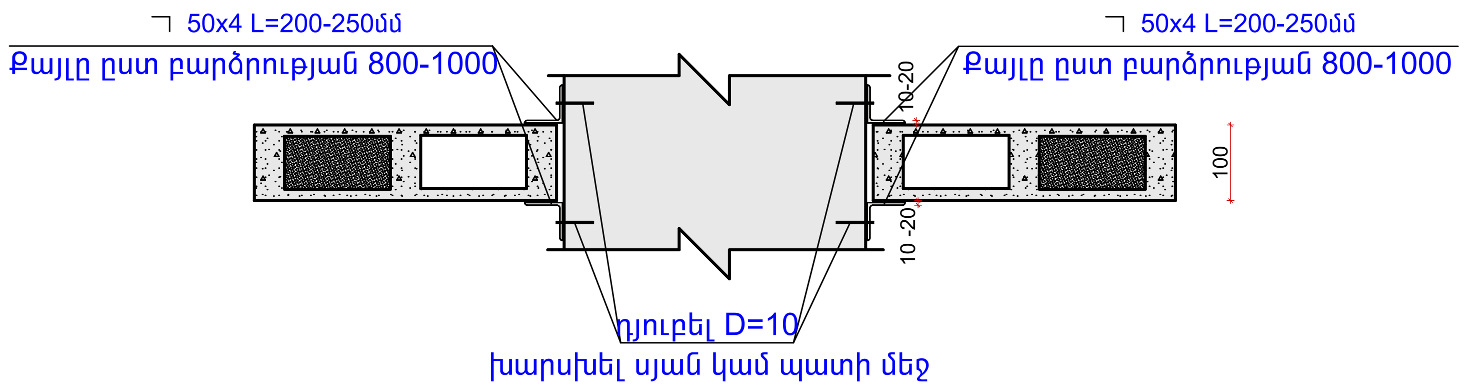

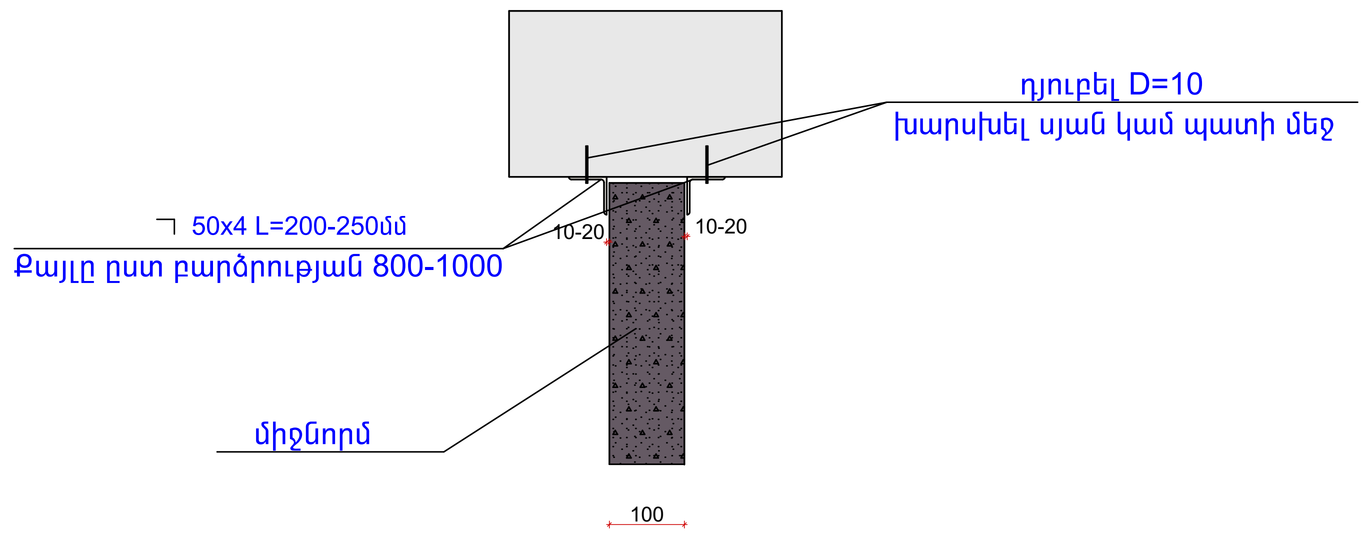

Բարավոր Մ1:20

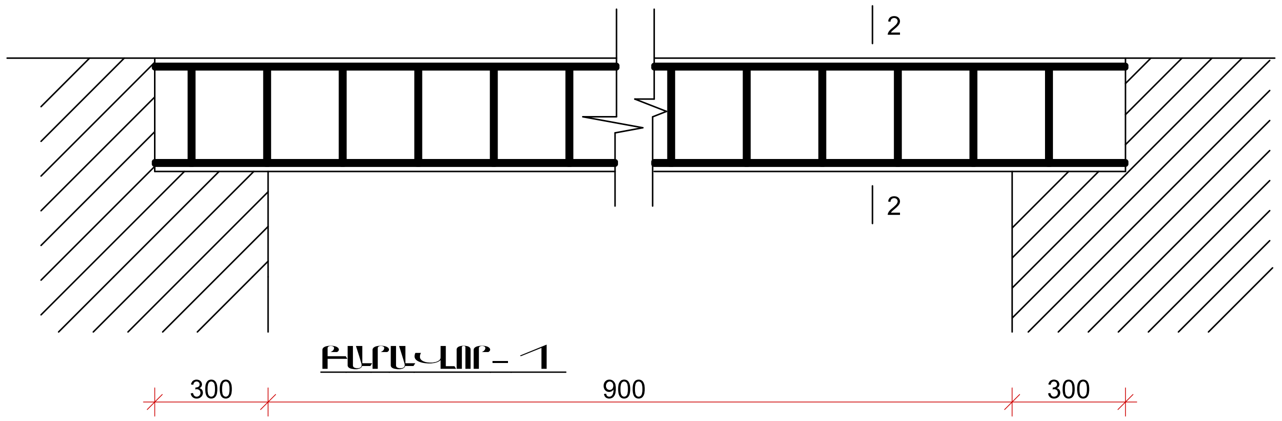

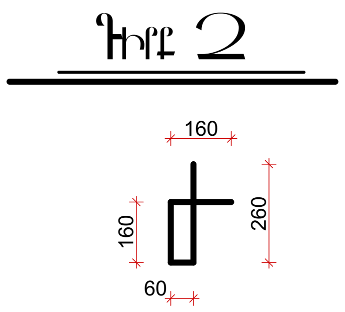

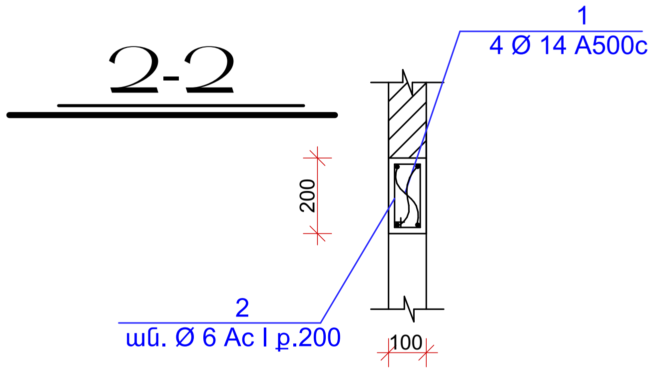

ԾԱՆՈԹՈՒԹՅՈՒՆ

1. ԲԼՈԿՆԵՐՈՎ ԲՈԼՈՐ ՄԻՋՆՈՐՄՆԵՐԸ ՇԱՐԵԼՈՒՑ ՆԱԽԱՏԵՍԵԼ ԿԱՐԱՆՆԵՐ՝ ԲԼՈԿՆԵՐԻ ԵՎ ՈՒՂՂԱՁԻԳ ԿՈՆՍՏՐՈՒԿՑԻԱՆԵՐԻ ՄԻՋԵՎ ԻՐԱԿԱՆԱՑՆԵԼ 10-20ՄՄ-ՈՑ ԿԱՐԱՆՆԵՐ, ԻՍԿ ԲԼՈԿՆԵՐԻ ԵՎ ՀՈՐԻԶՈՆԱԿԱՆ ԿՈՆՍՏՐՈՒԿՑԻԱՆԵՐԻ ՄԻՋԵՎ - 10-20ՄՄ-ՈՑ ԿԱՐԱՆՆԵՐ:
2. ՈՒՂՂԱՁԻԳ ԵՎ ՀՈՐԻԶՈՆԱԿԱՆ ԿԱՐԱՆՆԵՐԸ ՄԻՋՆՈՐՄՆԵՐԻ ԱՄԲՈՂՋ ՀԱՍՏՈՒԹՅԱՄԲ ԼՑՆԵԼ ԷԼԱՍՏԻԿ ՆՅՈՒԹՈՎ՝ ԹԱՂԻՔ ԿԱՄ ՓՐՓՐԱՊԼԱՍՏ:
3. ԲԼՈԿՆԵՐԻ ՇԱՐՆ ԻՐԱԿԱՆԱՑՆԵԼ B10 ԴԱՍԻ ՑԵՄԵՆՏ-ԱՎԱԶԵ ՇԱՂԱԽՈՎ:
4. ՍՅՈՒՆԵՐԻ, ՊԱՏԵՐԻ ԵՎ ԾԱԾԿԻ ՄԵՋ ՆԱԽԱՏԵՍՎԱԾ ԵՆ Φ10 մմ ԱՆՑՔԵՐ:
5. ՄԻՋՆՈՐՄՆԵՐԻ ԻՐԱՐ ՀԵՏ ԲՈԼՈՐ ՀԱՏՄԱՆ ՀԱՏՎԱԾՆԵՐՈՒՄ, ԻՆՉՊԵՍ ՆԱԵՎ ԵԶՐԵՐՈՒՄ ԵՎ ԲԱՑՎԱԾՔՆԵՐԻ ԵՐԿՈՒ ԿՈՂՄԻՑ ԱՆՊԱՅՄԱՆ ՏԵՂԱԴՐԵԼ ԱՄՐԱՆԱՁՈՂԵՐԸ ԵՎ ԼՑՆԵԼ B10 ԴԱՍԻ ՑԵՄԵՆՏ-ԱՎԱԶԵ ՇԱՂԱԽՈՎ:
6. ՈՒՂՂԱՁԻԳ ԱՄՐԱՆԻ ԵՐԿԱՐՈՒԹՅՈՒՆԸ ՍՏԱՆԱԼ ՄԱԿԱԲԵՐՄԱՄԲ՝ ՓԱԹԱԹԵԼՈՎ ՊՈՂՊԱՏԵ ԼԱՐՈՎ:
7. ԱՆՑՔԵՐԸ ՆԵՐԱՐԿԵԼ ՑԵՄԵՆՏ-ԱՎԱԶԱՅԻՆ ՇԱՂԱԽՈՎ:
8. ՄԻՋՆՈՐՈՄՆԵՐԻ ՄԱԿԵՐԵՍՆԵՐԸ ՆԱՅԵԼ ՍՈՒՅՆ ՆԱԽԱԳԾԻ ՃԱՐՏԱՐԱՊԵՏԱԿԱՆ ՄԱՍՈՒՄ:

ՏՆՕՐԵՆ	Ա. ԱՌԱՔԵԼՅԱՆ		ՊԱՅՄԱՆԱԳԻՐ՝ «ԵՔ-ՊԸԱՇՁԲ-14/95-1»		
ՆԳՃ	Տ. ՎԻՐԱԲՅԱՆ		ԵՐԵՎԱՆԻ Ա. ԻՍԱՀԱԿՅԱՆԻ ԿԵՆՏՐՈՆԱԿԱՆ ԳՐԱԴԱՐԱՆԻ ՏԵԽՆԻԿԱԿԱՆ ՍՊԱՍԱՐԿՄԱՆ ԲԱԺՆԻ ՀԻՄՆԱՆՈՐՈԳՈՒՄ		
ՃԱՐՏ.	Տ. ՎԻՐԱԲՅԱՆ				
			Ա. ԻՍԱՀԱԿՅԱՆԻ ԿԵՆՏՐՈՆԱԿԱՆ ԳՐԱԴԱՐԱՆԻ ՍՊԱՍԱՐԿՄԱՆ ՏԵԽՆԻԿԱԿԱՆ ԲԱԺԻՆ	ՓՈՒԼ	ԹԵՐԹ	ԹԵՐԹԵՐ
			ՄԻՋՆՈՐՄԵՐԻ ՀԱՆԳՈՒՅՑ, ԲԱՐԱՎՈՐԻ ՀԱՆԳՈՒՅՑ Մ1:20	ԱՆ	ՃԼ-11	11
				"ԱՐՄՍՏՐՈՅ" ՍՊԸ 2014թ.		

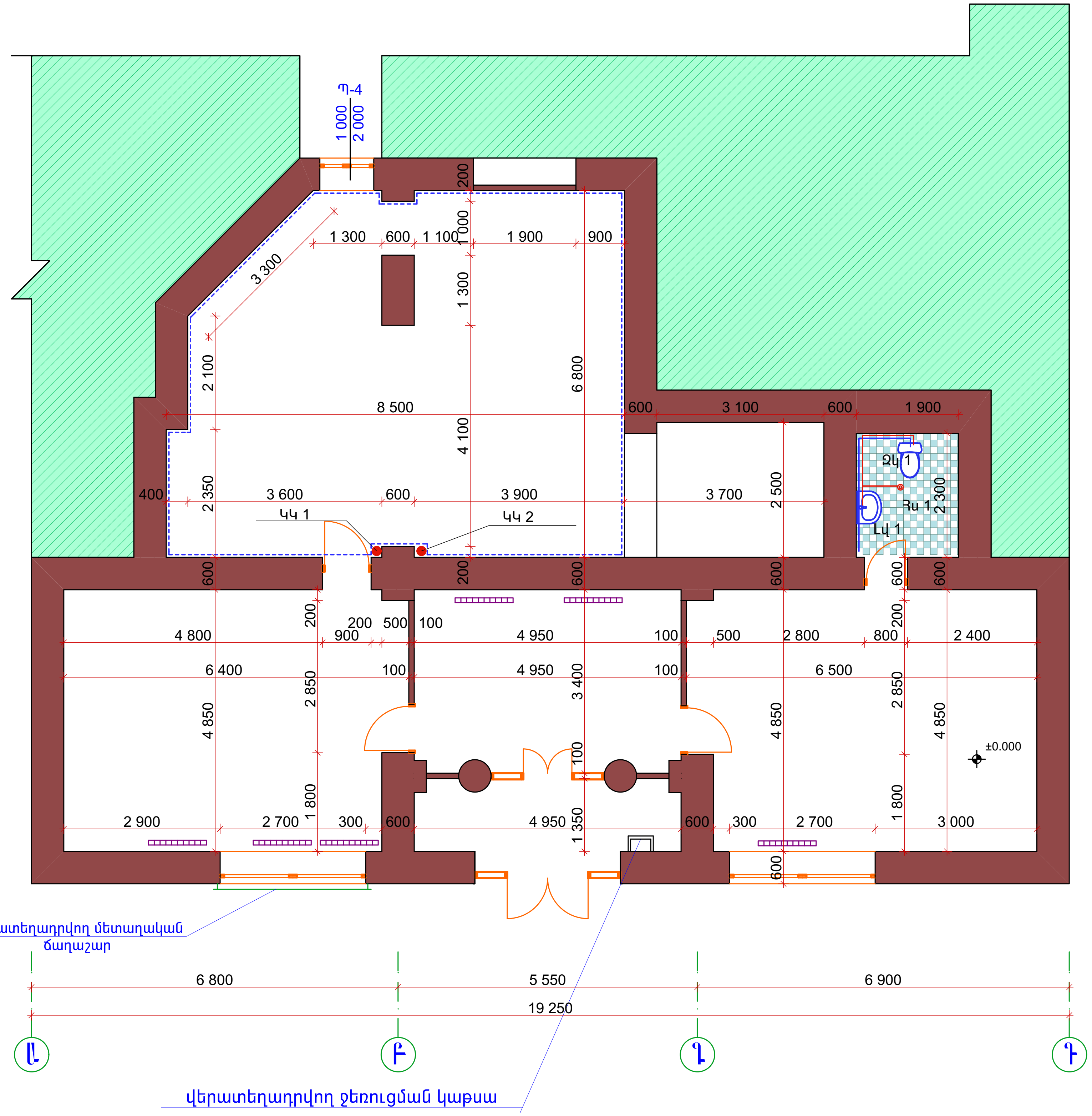

ՀԱՐԿԻ ՋՐԱՄԱՏԱԿԱՐԱՐՄԱՆ ԵՎ ՋՐԱՀԵՌԱՑՄԱՆ ՀԱՏԱԿԱԳԻԾ Մ1:100

ՊԱՅՄԱՆԱԿԱՆ ՆՇԱՆՆԵՐ

- Լվ — Տեղադրվող լվացարան
- Զկ — Տեղադրվող զուգարանակոնք
- ՅՍ — Յուսակ
- — Ջրահեռացման խողովակ
- — Ջրամատակարարման խողովակ
- — Գոյություն ունեցող կոյուղու կանգնակ, որը նախատեսվում է փոխարինել նոր ջրահեռացման խողովակաշարով

ԾԱՆՈԹՈՒԹՅՈՒՆ

Շենքում նախագծվել է սառը ջրամատակարարման ցանց:Սառը ջրի սնուցումը իրականացվում է տարածքային ջրմուղի ցանցից: Ցանցի վրա շենքի ներսում տեղադրվում է ջրաչափ և փական: Տեղադրվող սարքավորումների ջրահեռացման խողովակները միացնել գոյություն ունեցող գործող ջրահեռացման ցանցին: Կենցաղային կեղտաջրերը սան-սարքերից ինքնահոս հավաքվում և հեռացվում է գոյություն ունեցող ներքին ջրահեռացման ցանցի միջոցով : Շենքի նեսով անցնող կոյուղու կանգնակները նախատեսվում է փոխարինել նորով : Համաձայնեցնելով համապատասխան մարմինների և սեփականատերերի հետ:

ՏՆՕՐԵՆ	Ա. ԱՌԱՔԵԼՅԱՆ		ՊԱՅՄԱՆԱԳԻՐ՝ «ԵՔ-ՊԸԱՇՁԲ-14/95-1»		
ՆԳՃ	Տ. ՎԻՐԱԲՅԱՆ		ԵՐԵՎԱՆԻ Ա. ԻՍԱՀԱԿՅԱՆԻ ԿԵՆՏՐՈՆԱԿԱՆ ԳՐԱԴԱՐԱՆԻ ՏԵԽՆԻԿԱԿԱՆ ՍՊԱՍԱՐԿՄԱՆ ԲԱԺՆԻ ՀԻՄՆԱՆՈՐՈԳՈՒՄ		
ՃԱՐՏ.	Տ. ՎԻՐԱԲՅԱՆ				
			Ա. ԻՍԱՀԱԿՅԱՆԻ ԿԵՆՏՐՈՆԱԿԱՆ ԳՐԱԴԱՐԱՆԻ ՍՊԱՍԱՐԿՄԱՆ ՏԵԽՆԻԿԱԿԱՆ ԲԱԺԻՆ	ՓՈՒԼ	ԹԵՐԹ	ԹԵՐԹԵՐ
			ՀԱՐԿԻ ՋՐԱՄԱՏԱԿԱՐԱՐՄԱՆ ԵՎ ՋՐԱՀԵՌԱՑՄԱՆ ՀԱՏԱԿԱԳԻԾ Մ1:100	ԱՆ	ՋԿ-1	1
				"ԱՐՄՍՏՐՈՅ" ՍՊԸ 2014թ.		

ԲԱՑԱՏՐԱԳԻՐ ԷԼԵԿՏՐԱՏԵԽՆԻԿԱԿԱՆ ՄԱՍ

Նախագիծը մշակված է համաձայն գործող ПУЭ և ВСН նորմաների: Ըստ էլեկտրամատակարարման հուսալիության աստիճանի կառույցի ընդունիչները հանդիսանում են երրորդ կատեգորիայի: Սնուցումը իրականացվում է օդային ներանցումով: Ներանցումը կատարվում է վահանայինում, որտեղ տեղադրվում են ներանցման սարքերը:

Էլ.լուսավորությունը նախատեսված է հետևյալ տեսակի՝ բանվորական :

Խմբային վահանակը նախատեսվում է կոմպլեկտավորել հետևյալ սարքավորումներով՝ անջատիչ բաժանիչով, ավտոմատ անջատիչով ներանցման գծի վրա, ավտոմատ անջատիչներով ելնող գծերի վրա: Սնող գծերը նախատեսվում է իրականացնել պղնձյա հաղորդալարերով: Հաղորդալարերը տեղադրել ակոսների մեջ: Խմբային ցանցի հաղորդալարերը նախատեսվում է իրականացնել սվաղի տակ: Անջատիչները և վարդակները տեղադրվում են հատակից 0.8 մ բարձրության վրա: Վահանները տեղադրել հատակից 1.5մ բարձրության վրա հատուկ պատրաստված խորշերի մեջ: Բոլոր վարդակների սնուցումը իրականացնել 3 հաղորդալարերով:

Անվտանգությունը ապահովելու համար անհրաժեշտ է բոլոր էլ. սարքավորումների մետաղական պատյանները միացնել ցանցի զրոյական լարին:

Որպես անվտանգության լրացուցիչ միջոց նախատեսված է պաշտպանական հողանցման կոնտուր 4.0 օհմ դիմադրությամբ:

Բոլոր էլեկտրամոնտաժային աշխատանքները կատարել համաձայն գործող էլեկտրատեխնիկական կանոնների և նորմերի:

ՊԱՅՄԱՆԱԿԱՆ ՆՇԱՆՆԵՐ

Լվ-1	լուսավորության վահանակ 1
Ուվ-1	ուժային վահանակ 1
Խ 1	խմբային գիծ

ՆԱԽԱԳԾԻ ՀԻՄՆԱԿԱՆ ՑՈՒՑԱՆԻՇՆԵՐ			
ՀՀ	ԱՆՎԱՆՈՒՄԸ	ՉԱՓԻ ՄԻԱՎՈՐ	ՔԱՆԱԿ
1	ԷԼԵԿՏՐԱՄԱՏԱԿԱՐԱՐՄԱՆ ԿԱՏԵԳՈՐԻԱՆ	ԿՐԳ	3
2	ՀԱՇՎԱՐԿԱՅԻՆ ԼԱՐՈՒՄ	ՎՈԼՏ	380/220
3	ՀԱՇՎԱՐԿԱՅԻՆ ՀԶՈՐՈՒԹՅՈՒՆ	ԿՎՏ	

ՏՆՕՐԵՆ	Ա. ԱՌԱՔԵԼՅԱՆ	ՊԱՅՄԱՆԱԳԻՐ՝ «ԵՔ-ՊԸԱՇՁԲ-14/95-1»			
ՆԳՃ	Տ. ՎԻՐԱԲՅԱՆ	ԵՐԵՎԱՆԻ Ա. ԻՍԱՀԱԿՅԱՆԻ ԿԵՆՏՐՈՆԱԿԱՆ ԳՐԱԴԱՐԱՆԻ ՏԵԽՆԻԿԱԿԱՆ ՍՊԱՍԱՐԿՄԱՆ ԲԱԺՆԻ ՀԻՄՆԱՆՈՐՈԳՈՒՄ			
ՃԱՐՏ.	Տ. ՎԻՐԱԲՅԱՆ				
		Ա. ԻՍԱՀԱԿՅԱՆԻ ԿԵՆՏՐՈՆԱԿԱՆ ԳՐԱԴԱՐԱՆԻ ՍՊԱՍԱՐԿՄԱՆ ՏԵԽՆԻԿԱԿԱՆ ԲԱԺԻՆ	ՓՈՒԼ	ԹԵՐԹ	ԹԵՐԹԵՐ
		ԲԱՑԱՏՐԱԳԻՐ, ԷԼԵԿՏՐԱՏԵԽՆԻԿԱԿԱՆ ՄԱՍ	ԱՆ	ԷԼ-1	3
			"ԱՐՄՍՏՐՈՅ" ՍՊԸ 2014թ.		

Հարկի էլեկտրական լուսավորության հատակագիծ Մ1:100

ՊԱՅՄԱՆԱԿԱՆ ՆՇԱՆՆԵՐ

- Երկտեղ անջատիչ
- Միատեղ անջատիչ
- Բաժանման տուփ
- Կախովի առաստաղի լուսատու
- 2x36 Լյումինիցենտե լամպով լուսատու
- 4x18 Լյումինիցենտե լամպով լուսատու
- Ավտոմատ անջատիչների տուփ
- Պատի լուսատու
- Հաղորդալար ППВГ 3x2.5
- Հաղորդալար ППВГ 3x4

ՏՆՕՐԵՆ	Ա. ԱՌԱՔԵԼՅԱՆ		ՊԱՅՄԱՆԱԳԻՐ՝ «ԵՔ-ՊԸԱՇՋԲ-14/95-1»		
ՆԳճ	Տ. ՎԻՐԱԲՅԱՆ		ԵՐԵՎԱՆԻ Ա. ԻՍԱՀԱԿՅԱՆԻ ԿԵՆՏՐՈՆԱԿԱՆ ԳՐԱԴԱՐԱՆԻ ՏԵԽՆԻԿԱԿԱՆ ՍՊԱՍԱՐԿՄԱՆ ԲԱԺՆԻ ՀԻՄՆԱՆՈՐՈԳՈՒՄ		
ճԱՐՏ.	Տ. ՎԻՐԱԲՅԱՆ				
			Ա. ԻՍԱՀԱԿՅԱՆԻ ԿԵՆՏՐՈՆԱԿԱՆ ԳՐԱԴԱՐԱՆԻ ՍՊԱՍԱՐԿՄԱՆ ՏԵԽՆԻԿԱԿԱՆ ԲԱԺԻՆ	ՓՈՒԼ	ԹԵՐԹ	ԹԵՐԹԵՐ
			ՀԱՐԿԻ ԷԼԵԿՏՐԱԿԱՆ ԼՈՒՍԱՎՈՐՈՒԹՅԱՆ ՀԱՏԱԿԱԳԻԾ Մ1:100	ԱՆ	ԷԼ-2	3
				"ԱՐՄՍՏՐՈՅ" ՍՊԸ 2014թ.		

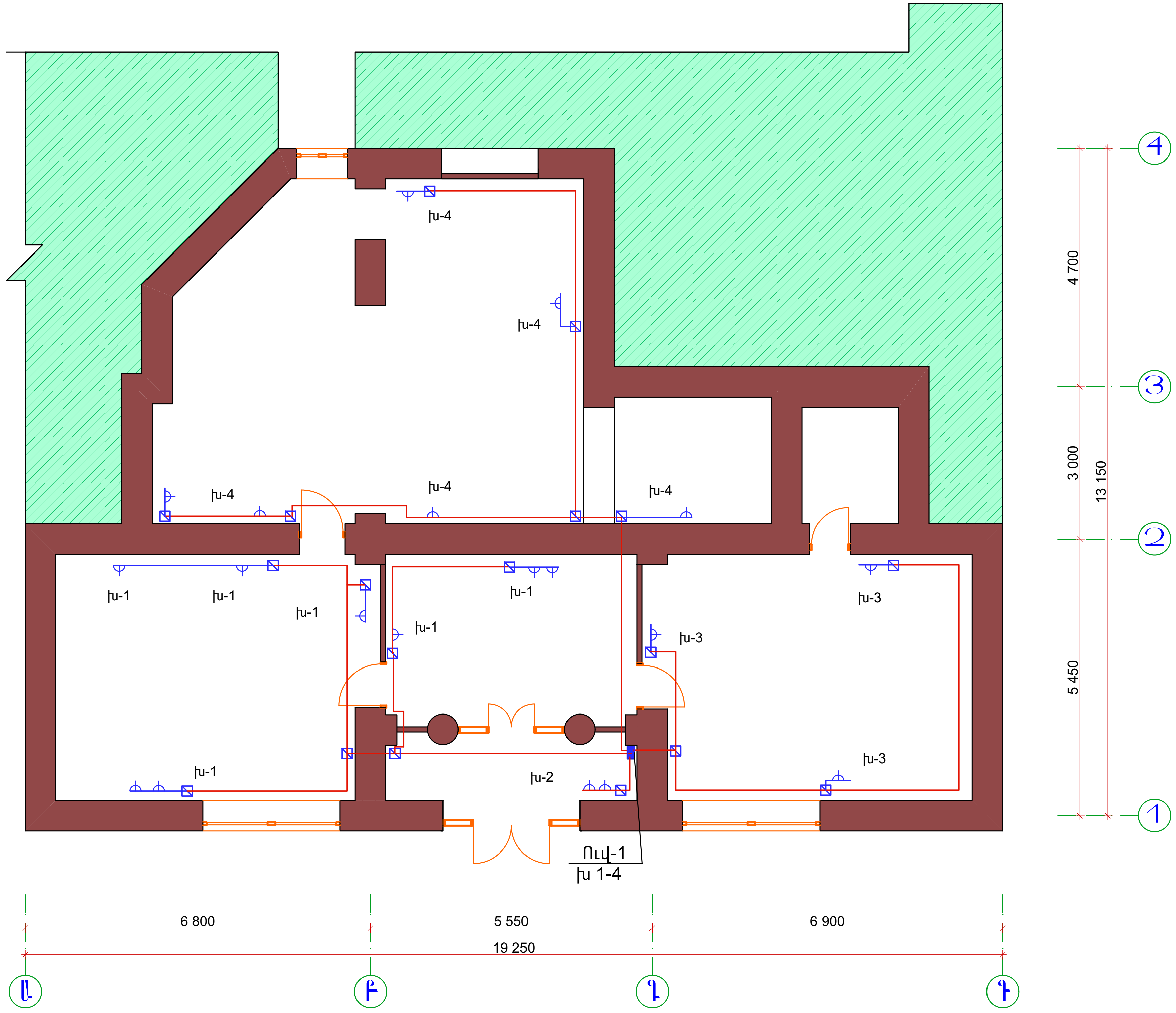

ՊԱՅՄԱՆԱԿԱՆ ՆՇԱՆՆԵՐ

- — Բաժանման տուփ
- — Վարդակ
- — Ավտոմատ անջատիչների տուփ
- — Հաղորդալար ППВГ 3x2.5
- — Հաղորդալար ППВГ 3x4

ՀԱՐԿԻ ՎԱՐԴԱԿՆԵՐԻ ՑԱՆՑԻ ՀԱՏԱԿԱԳԻԾ Մ1:100

ՏՆՕՐԵՆ	Ա. ԱՌԱՔԵԼՅԱՆ		ՊԱՅՄԱՆԱԳԻՐ՝ «ԵՔ-ՊԸԱՇՁԲ-14/95-1»		
ՆԳճ	Տ. ՎԻՐԱԲՅԱՆ		ԵՐԵՎԱՆԻ Ա. ԻՍԱՀԱԿՅԱՆԻ ԿԵՆՏՐՈՆԱԿԱՆ ԳՐԱԴԱՐԱՆԻ ՏԵԽՆԻԿԱԿԱՆ ՍՊԱՍԱՐԿՄԱՆ ԲԱԺՆԻ ՀԻՄՆԱՆՈՐՈԳՈՒՄ		
ճԱՐՏ.	Տ. ՎԻՐԱԲՅԱՆ				
			Ա. ԻՍԱՀԱԿՅԱՆԻ ԿԵՆՏՐՈՆԱԿԱՆ ԳՐԱԴԱՐԱՆԻ ՍՊԱՍԱՐԿՄԱՆ ՏԵԽՆԻԿԱԿԱՆ ԲԱԺԻՆ	ՓՈՒԼ	ԹԵՐԹ	ԹԵՐԹԵՐ
			ՀԱՐԿԻ ՎԱՐԴԱԿՆԵՐԻ ՑԱՆՑԻ ՀԱՏԱԿԱԳԻԾ Մ1:100	ԱՆ	ԷL-3	3
				"ԱՐՄՍՏՐՈՅ" ՍՊԸ 2014թ.		